Datenblätter Befestigung

Data sheets fixing

für System-Paneele 123

for panel system 123

Niemetz
Systemprodukte

Inhalt / content

Typ/Type: Angriffsblech-P 2
Typ/Type: Angriffsblech-K 3
Typ/Type: AHW xxx 4
Typ/Type: AHWv xxx 5
Typ/Type: MXWinkel 6
Typ/Type: ZFWinkel 7
Typ/Type: LEVB-V3000 8
Typ/Type: LEVBv-V3000 9
Typ/Type: LEVB-V4000 10
Typ/Type: Befestigungsset Kurz 11
Typ/Type: 6,3x21-BS 12
Typ/Type: 6,3x38 13
Typ/Type: 6,3x50 14
Typ/Type: 5,5x38 15
Typ/Type: 5,5x45 16
Typ/Type: 5,5x50 17
Typ/Type: 4,8x13 18
Typ/Type: 4,8x25 19
Typ/Type: 4,2x13 20
Typ/Type: 4,0x14 21
Typ/Type: FKS-8x60 22
Typ/Type: FKS-HZ-8x50 23
Typ/Type: HUS-H-6x40 24
Typ/Type: M8x15 25
Typ/Type: M8x25 26

Niemetz Torsysteme GmbH
Systemprodukte

Hollfelder Straße 11
D-96167 Königsfeld

Telefon: +49 9207 / 988 984 - 0
Telefax: +49 9207 / 988 984 - 99
info@niemetz.de
www.niemetz.de

Stand 04/2020

Änderungen vorbehalten.
Subject to changes.

Typ/Type: Angriffsblech-P

Angriffsblech für Garagentorantrieb; Montage auf Paneelenprofil

mounting bracket for opener; assembly on panel profile

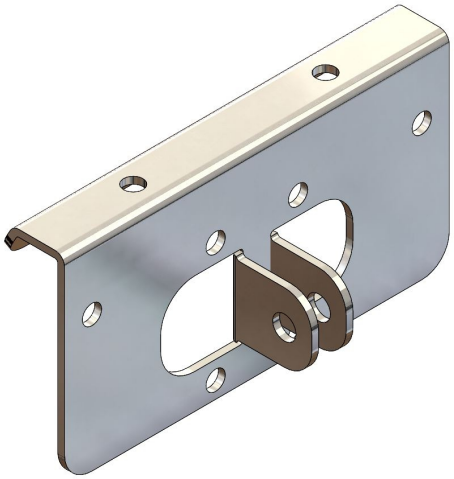

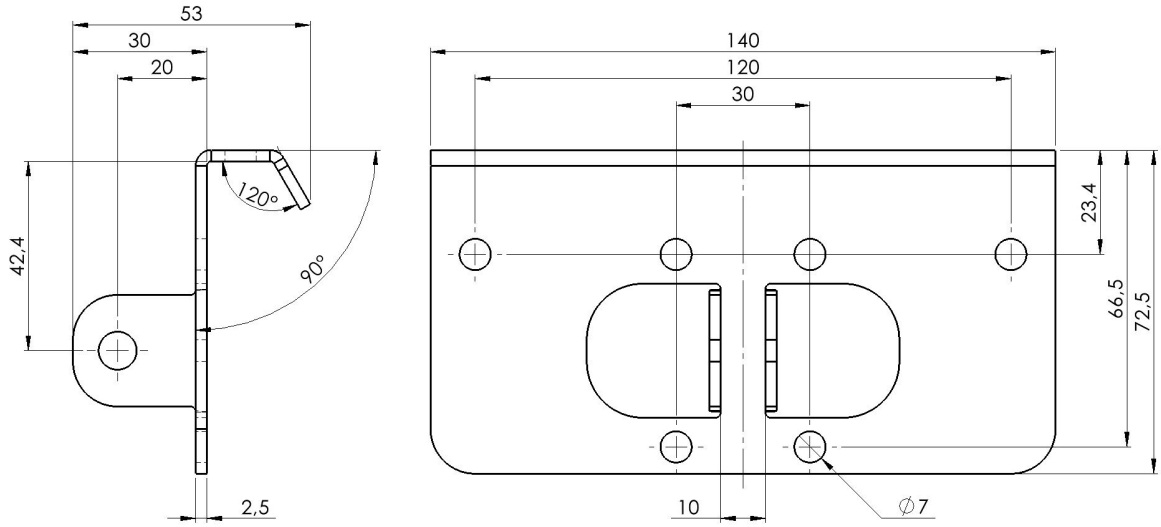

Gewicht/Stk weight/pc	Gewicht/Karton weight/box	Karton à Stk box à pc
0,259 kg	9,33 kg	36

Typ/Type: Angriffsblech-K

Angriffsblech für Garagentorantrieb; Montage auf Kappenprofil

mounting bracket for opener; assembly on cap profile

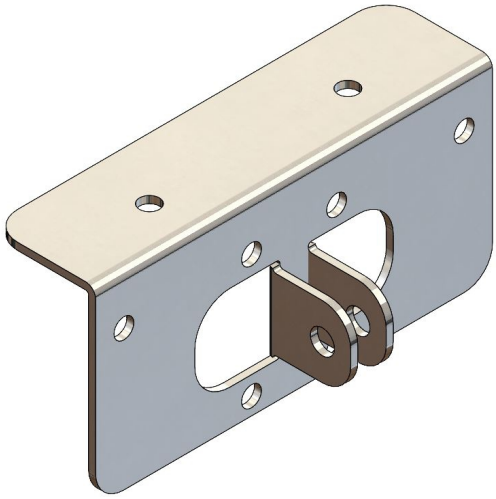

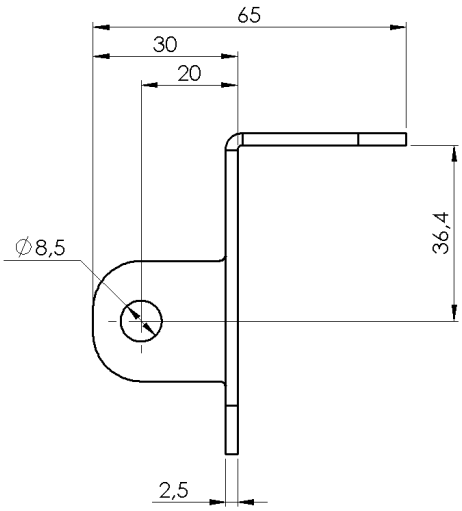

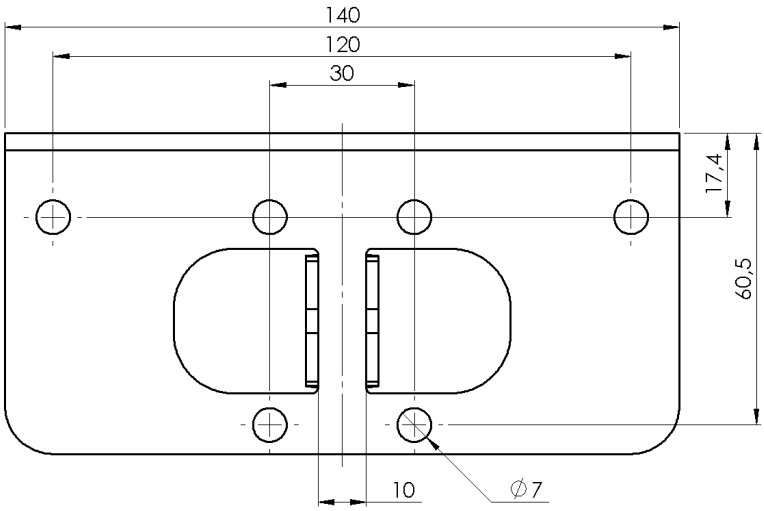

Gewicht/Stk weight/pc	Gewicht/Karton weight/box	Karton à Stk box à pc
0,259 kg	9,33 kg	36

Typ/Type: AHW xxx

Abhängewinkel in den Längen 244mm, 400mm und 556mm

angle bracket; available lengths: 244mm, 400mm and 556mm

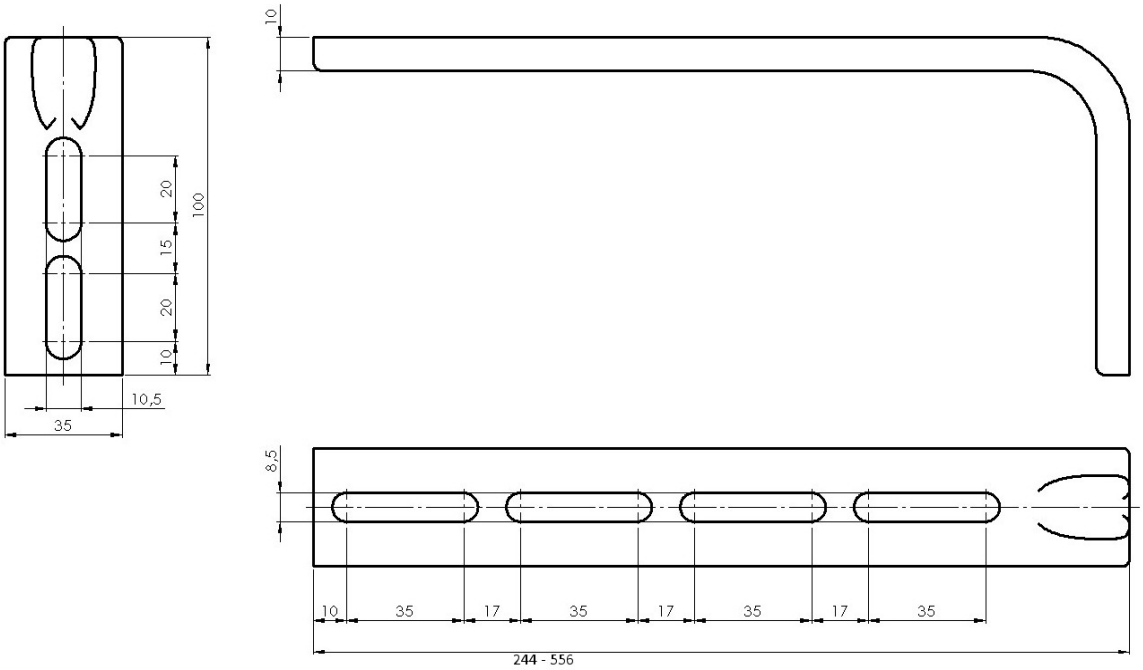

Typ Type	Gewicht/Stk weight/pc	Gewicht/Karton weight/box	Karton à Stk box à pc
AHW244	0,162 kg	12,7 kg	75
AHW400	0,254 kg	20,0 kg	75
AHW556	0,318 kg	24,4 kg	75

Typ/Type: AHWv xxx

Verstärkter Abhängewinkel in den Längen 185mm, 250mm und 300mm

reinforced angle bracket; available lengths: 185mm, 250mm and 300mm

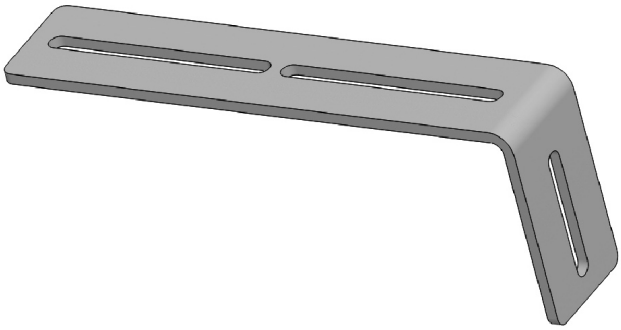

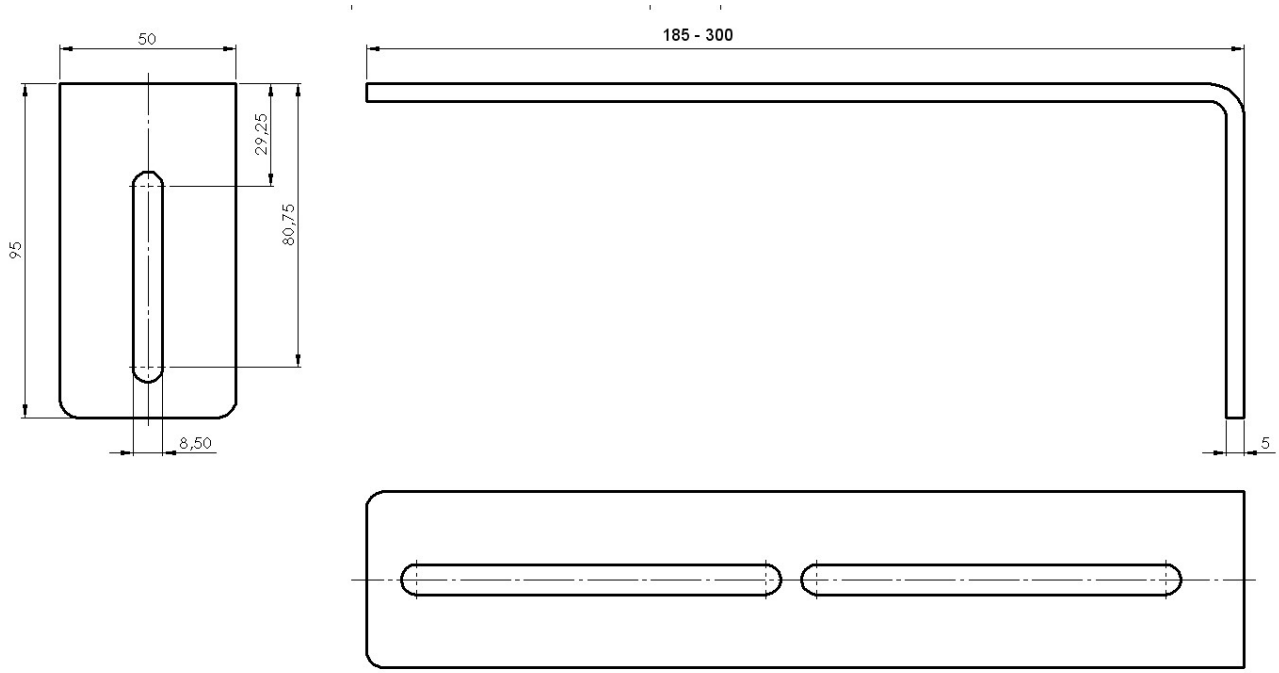

Typ Type	Gewicht/Stk weight/pc	Gewicht/Karton weight/box	Karton à Stk box à pc
AHWv185	0,464 kg	18,6 kg	40
AHWv250	0,526 kg	15,8 kg	30
AHWv300	0,604 kg	18,2 kg	30

Typ/Type: MXWinkel

Universalwinkel

angle; universal using

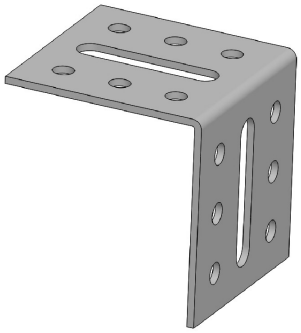

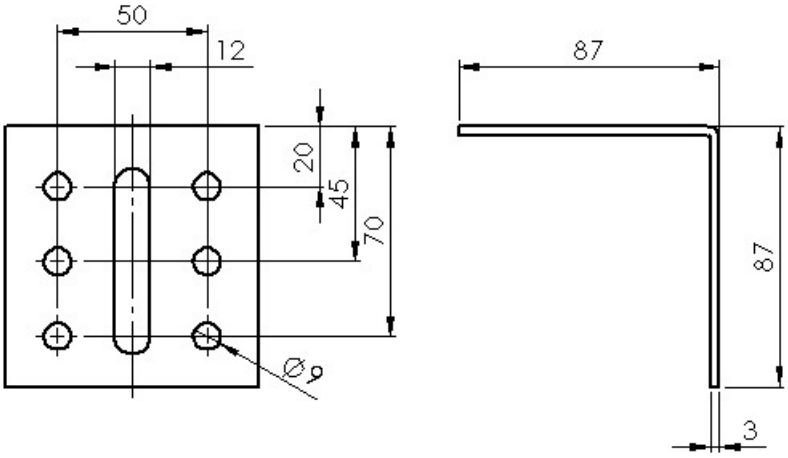

Gewicht/Stk weight/pc	Gewicht/Karton weight/box	Karton à Stk box à pc
0,282 kg	14,4 kg	50

Typ/Type: ZFWinkel

Zargenfusswinkel 40x30mm; Edelstahl

angle for frames; 40x30mm; stainless steel

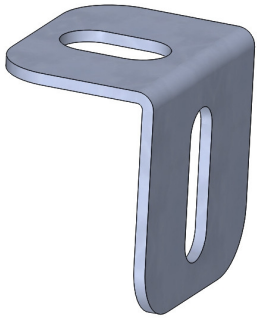

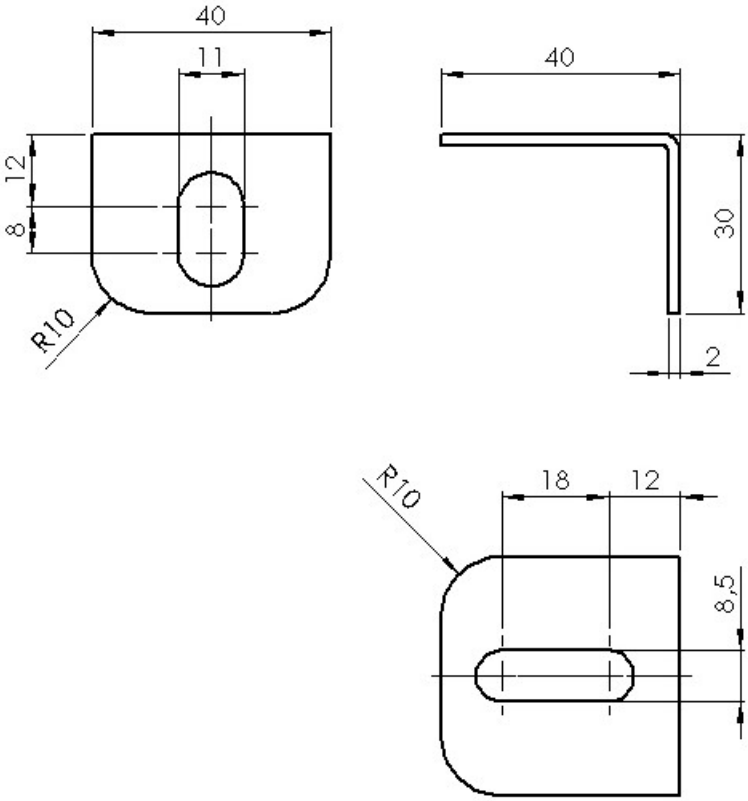

Gewicht/Stk weight/pc	Gewicht/Karton weight/box	Karton à Stk box à pc
0,036 kg	2,1 kg	50

Typ/Type: LEVB-V3000

Laufschienen-Eckverbinder für V3000 Serie

track connector for V3000-series

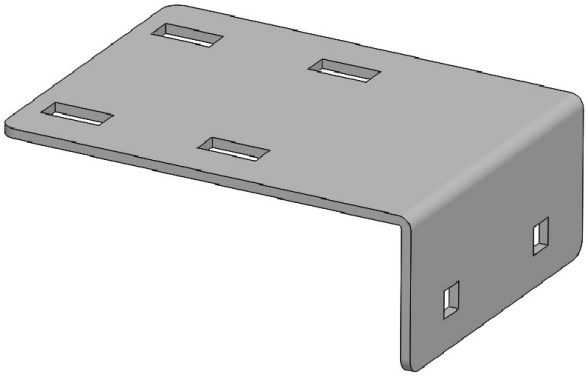

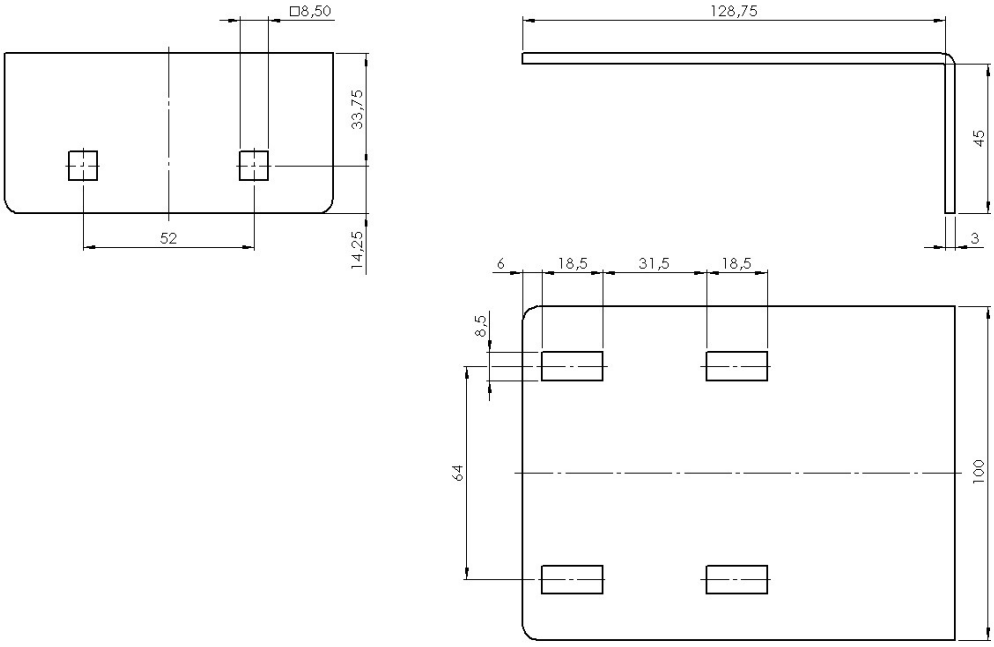

Gewicht/Paar weight/pair	Gewicht/Karton weight/box	Karton à Paar box à pair
0,788 kg	16,0 kg	20

Typ/Type: LEVBv-V3000

Verstärkter Laufschienen-Eckverbinder für V3000 Serie

reinforced track connector for V3000-series

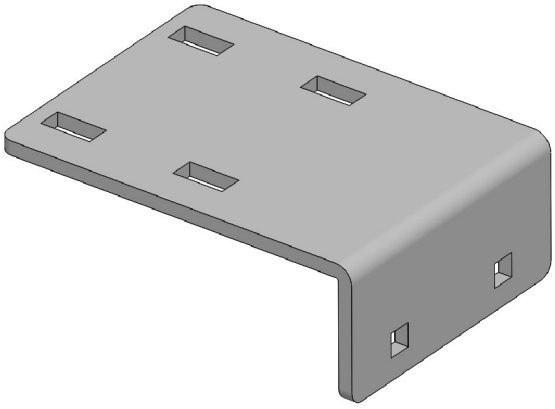

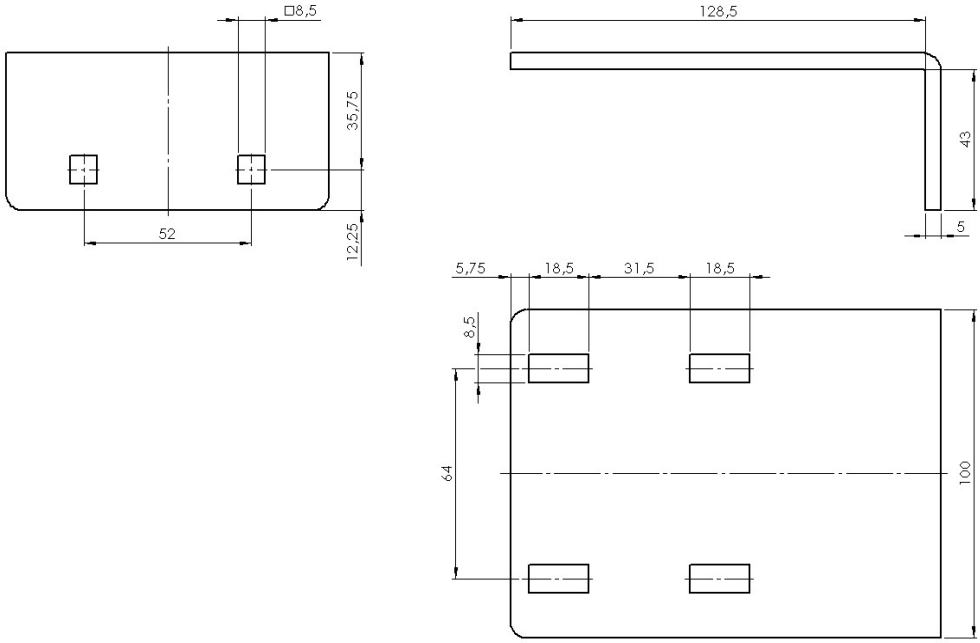

Gewicht/Paar weight/pair	Gewicht/Karton weight/box	Karton à Paar box à pair
1,288 kg	26,3 kg	20

Typ/Type: LEVB-V4000

Laufschienen-Eckverbinder für V4000 Serie

track connector for V4000-series

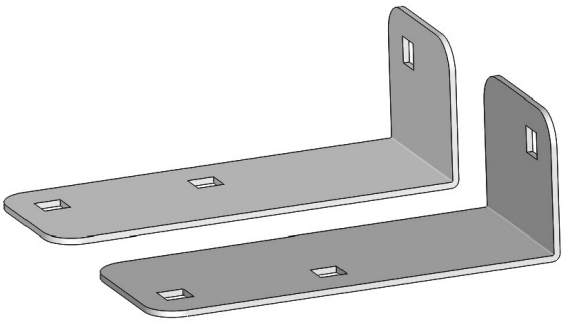

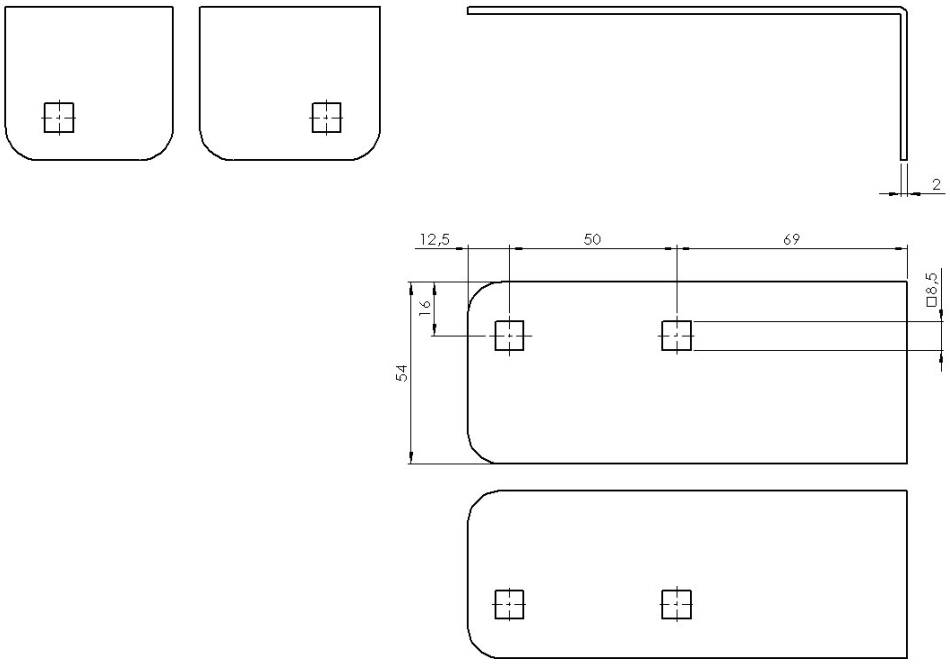

Gewicht/Paar weight/pair	Gewicht/Karton weight/box	Karton à Paar box à pair
0,286 kg	6,0 kg	20

Typ/Type: Befestigungsset Kurz

Befestigungsset für Nebentüren, bestehend aus jeweils 8 Winkeln, Dübel und Sechskant-Schneidschrauben mit Beilagscheiben

fixing set for side doors; consisting of each with 8 brackets, plugs, hexagon self-drilling screws and washers

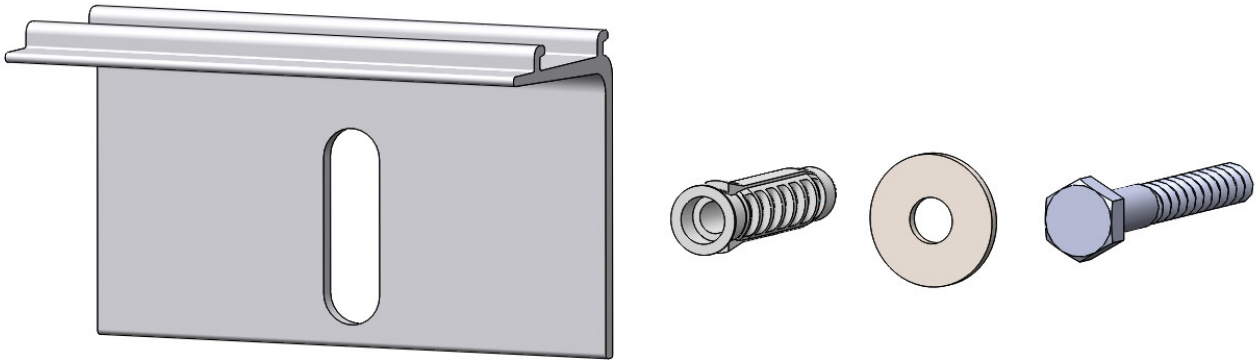

Gewicht/Set weight/set	Gewicht/Karton weight/box	Karton à Set box à set
0,854 kg	9,0 kg	10

Typ/Type: 6,3x21-BS

Bohrschraube 6,3 x 21 mm, Schlüsselweite 10mm Sechskant

self-tapping screw, 6,3 x 21mm, 10mm hexagon

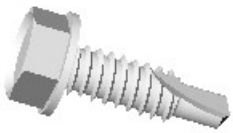

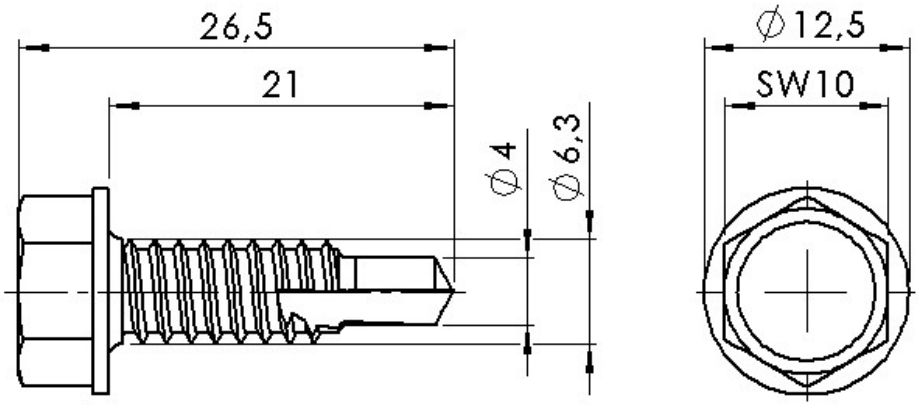

Gewicht/100 Stk weight/100 pc	Karton à Stk box à pc
0,592 kg	1000

Typ/Type: 6,3x38

Blechschraube 6,3 x 38mm, Torx T30; zur Montage von Aluminiumrahmen

self-tapping screw, 6,3 x 38mm, Torx T30; for mounting aluminium frames and doors

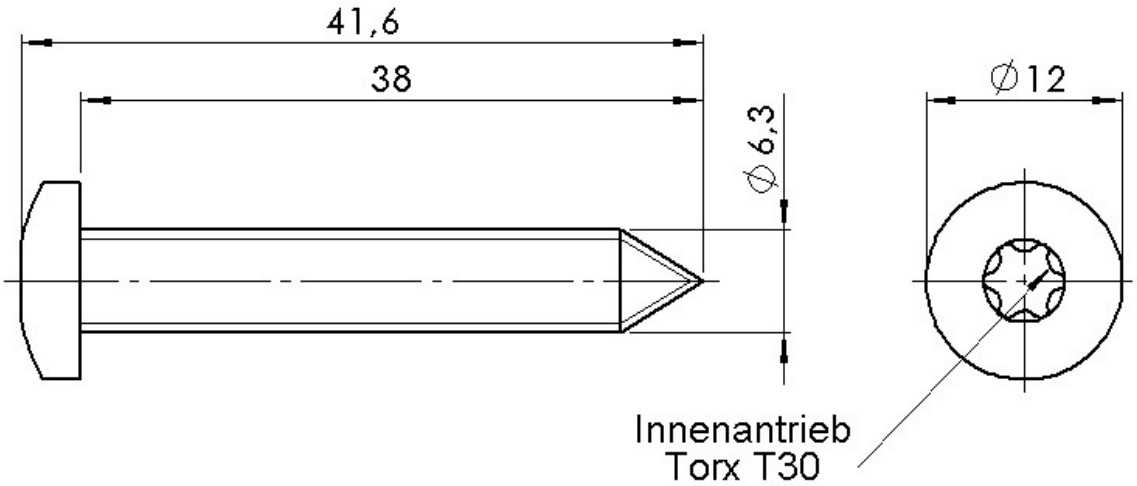

Gewicht/100 Stk weight/100 pc	Karton à Stk box à pc
0,855 kg	1000

Typ/Type: 6,3x50

Blechschraube 6,3 x 50mm, Torx T30; zur Montage von Aluminiumrahmen

self-tapping screw, 6,3 x 50mm, Torx T30; for mounting aluminium frames and doors

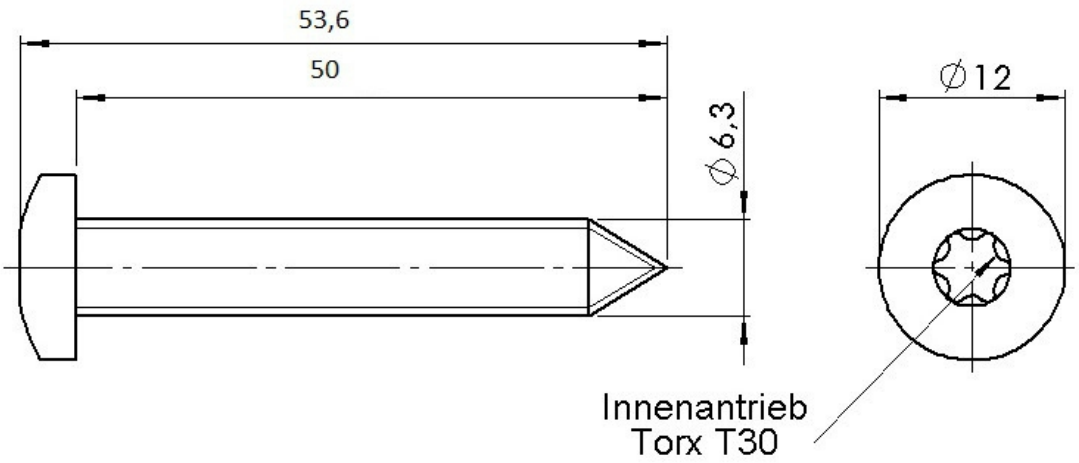

Gewicht/100 Stk weight/100 pc	Karton à Stk box à pc
1,08 kg	250

Typ/Type: 5,5x38

Schneidschraube 5,5 x 38mm, Torx T25; zur Montage von Aluminiumrahmen

self-tapping screw, 5,5 x 38mm, Torx T25; for mounting aluminium frames and doors

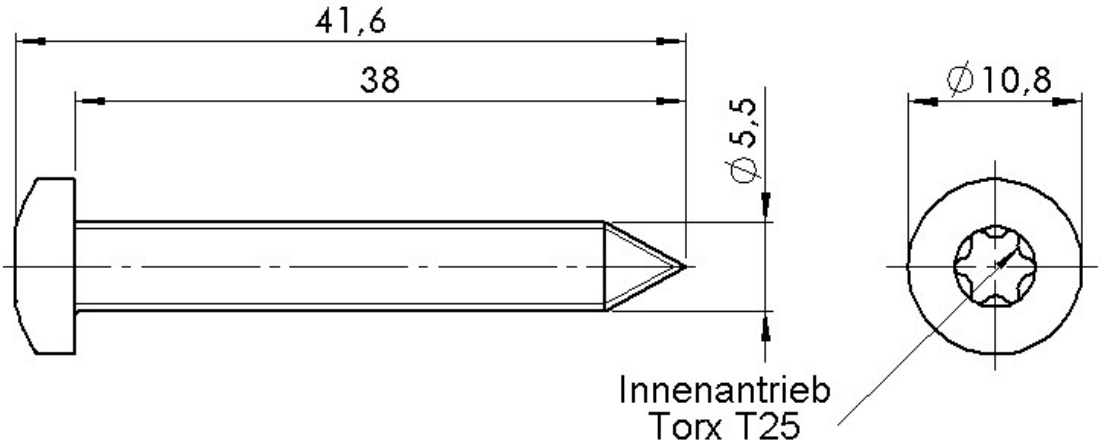

Gewicht/100 Stk weight/100 pc	Karton à Stk box à pc
0,610 kg	250

Typ/Type: 5,5x45

Schneidschraube 5,5 x 45mm, Torx T25; zur Montage von Aluminiumrahmen

self-tapping screw, 5,5 x 45mm, Torx T25; for mounting aluminium frames and doors

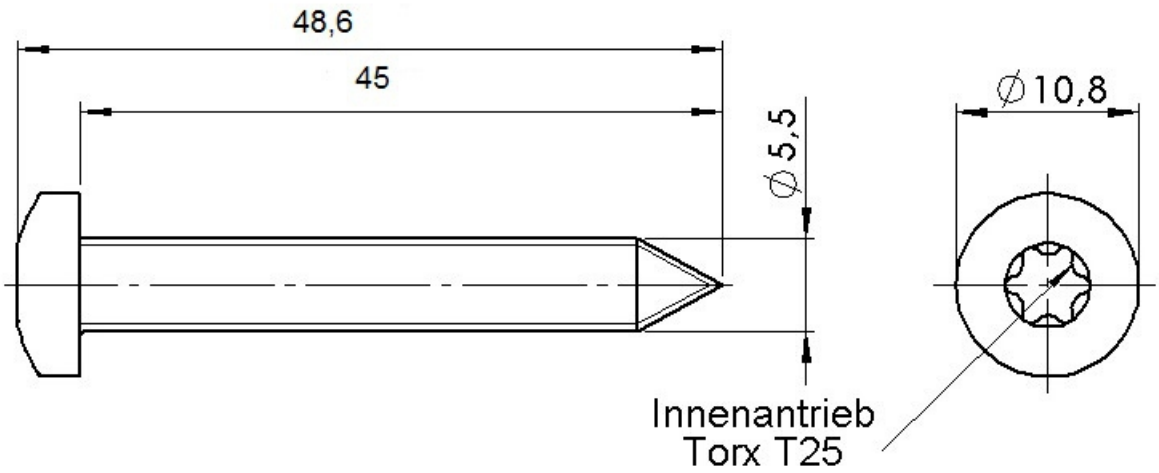

Gewicht/100 Stk weight/100 pc	Karton à Stk box à pc
0,710 kg	250

Typ/Type: 5,5x50

Schneidschraube 5,5 x 50mm, Torx T25; zur Montage von Aluminiumrahmen

self-tapping screw, 5,5 x 50mm, Torx T25; for mounting aluminium frames and doors

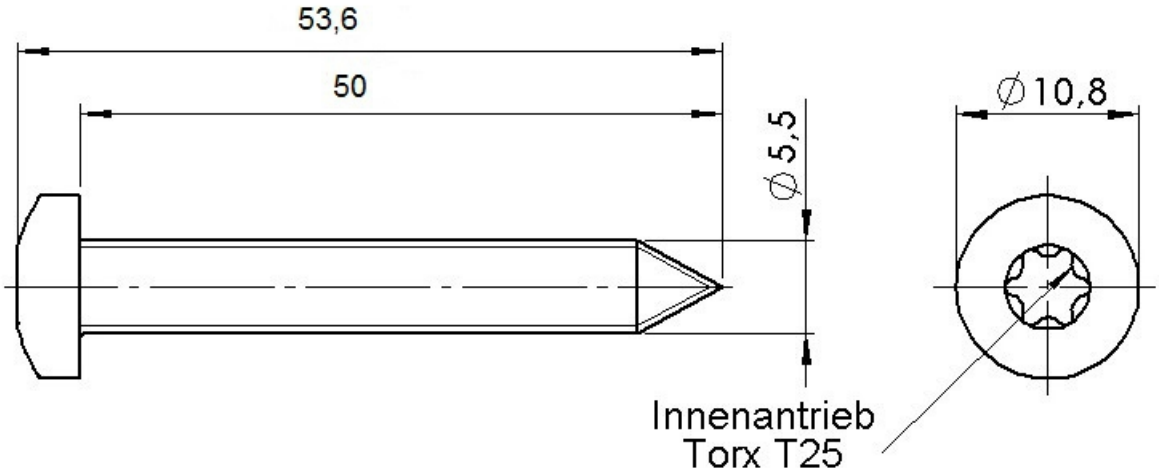

Gewicht/100 Stk weight/100 pc	Karton à Stk box à pc
0,750 kg	250

Typ/Type: 4,8x13

Blechschraube 4,8 x 13mm, Torx T25

self-tapping screw, 4,8 x 13mm, Torx T25

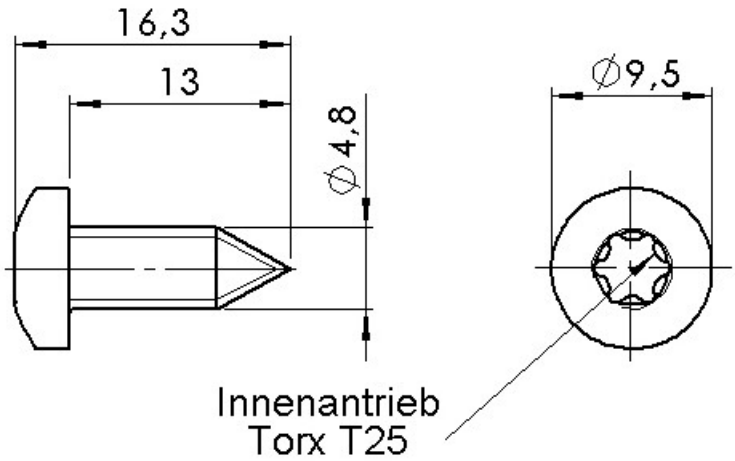

Gewicht/100 Stk weight/100 pc	Karton à Stk box à pc
0,228 kg	500

Typ/Type: 4,8x25

Blechschraube 4,8 x 25mm, Torx T25

self-tapping screw, 4,8 x 25mm, Torx T25

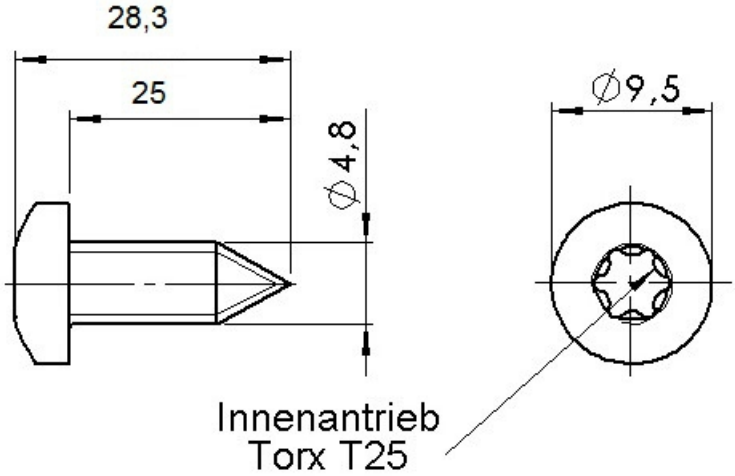

Gewicht/100 Stk weight/100 pc	Karton à Stk box à pc
0,340 kg	500

Typ/Type: 4,2x13

Bohrschraube 4,2 x 13mm

self-tapping screw, 4,2 x 13mm

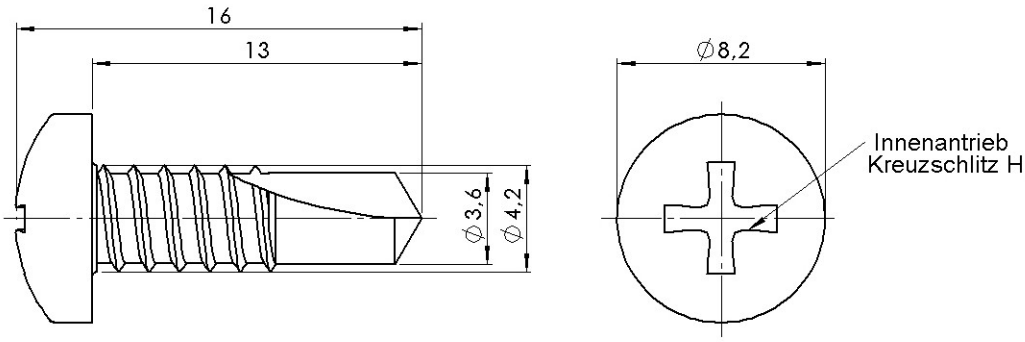

Gewicht/100 Stk weight/100 pc	Karton à Stk box à pc
0,144 kg	1000

Typ/Type: 4,0x14

Flowdrill-Schraube 4,0 x 14mm (Spanlos), T20 Torx

flow-drilling screw, 4 x 14mm, Torx T20

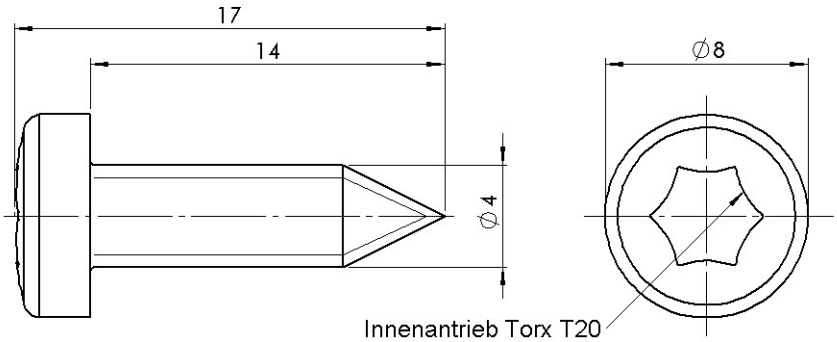

Gewicht/100 Stk weight/100 pc	Karton à Stk box à pc
0,156 kg	1000

Typ/Type: FKS-8x60

Flachkopfschraube 8x60mm, verzinkt

screw, flat head, for wood, 8 x 60mm, galvanised

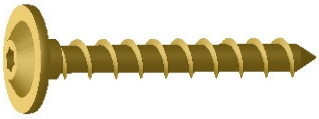

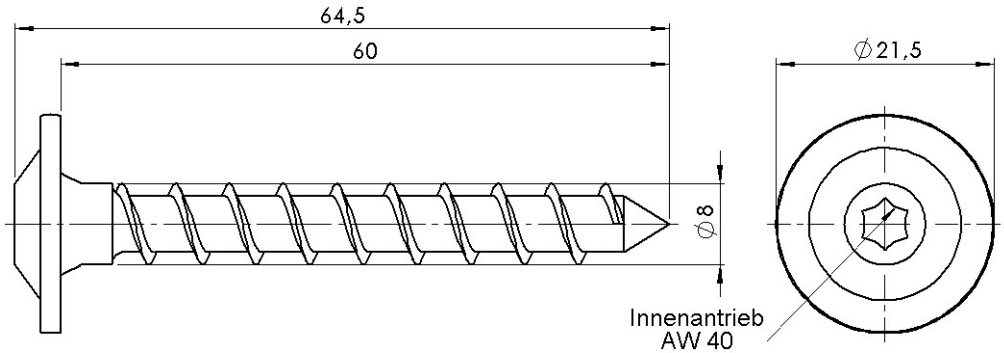

Gewicht/100 Stk weight/100 pc	Karton à Stk box à pc
1,78 kg	100

Typ/Type: FKS-HZ-8x50

Flachkopfschraube für Holz, 8x50mm, Edelstahl

screw, flat head, for wood, 8 x 50mm, stainless steel

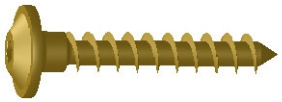

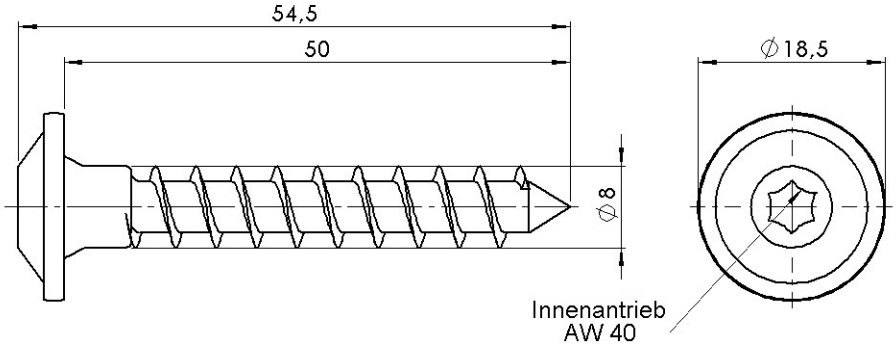

Gewicht/100 Stk weight/100 pc	Karton à Stk box à pc
1,42 kg	100

Typ/Type: HUS-H-6x40

HUS-H Betonschraube 6 x 40mm

HUS-H screw for concrete, 6 x 40mm

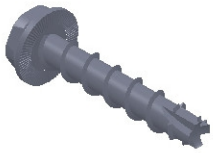

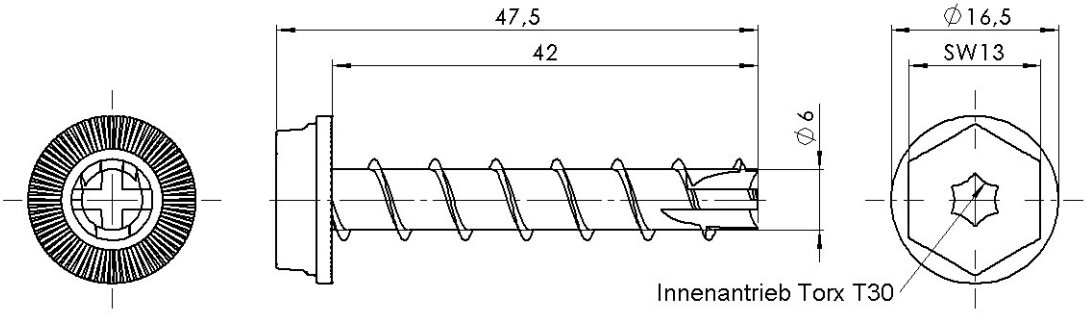

Gewicht/100 Stk weight/100 pc	Karton à Stk box à pc
1,54 kg	500

Typ/Type: M8x15

Schlossschraube 8 x 15mm, kurzer Vierkant

bolt, mushroom head, 8 x 15mm, short square

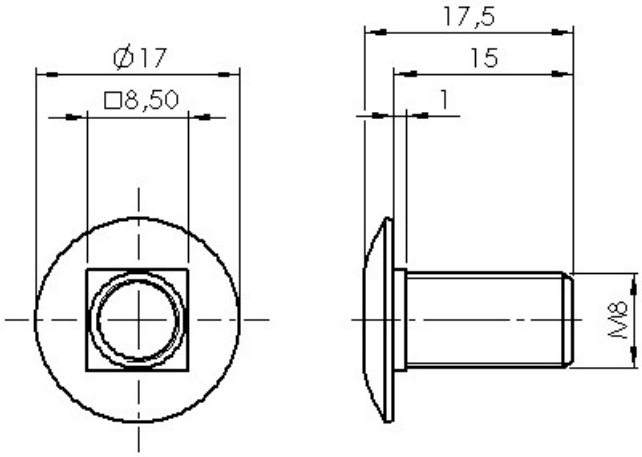

Gewicht/100 Stk weight/100 pc	Karton à Stk box à pc
0,810 kg	200

Typ/Type: M8x25

Schlossschraube 8 x 25mm, kurzer Vierkant

bolt, mushroom head, 8 x 25mm, short square

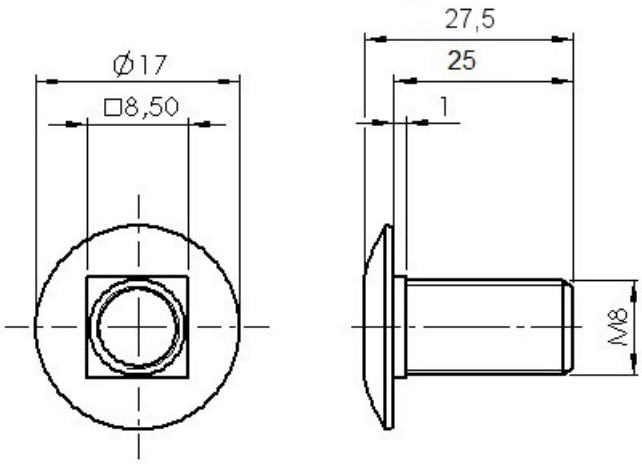

Gewicht/100 Stk weight/100 pc	Karton à Stk box à pc
1,13 kg	200